いちねん

さんすう	なんこかな？	いちねん　くみ	なまえ

★けいさんを　しながら、おはなしに　あう　しきの　じゅんばんに
　めいろを　すすもう。

はかせの　いえへ　あそびに　いった　レンは、チョコレートを
10こ　もらいました。
　はかせの　いえで　1こ　たべました。
　そのあと、こうえんで　かりんに　あったので、
チョコレートを　4こ　あげました。
　それから、こうえんで　2こ　たべました。
　かえる　とちゅう、リクに　チョコレートを
3こ　もらいました。
　いえに　かえってから、3こ　たべました。
　さいごに、おかあさんから　4こ　もらいました。

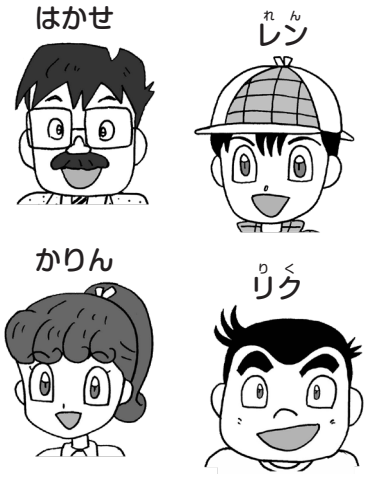

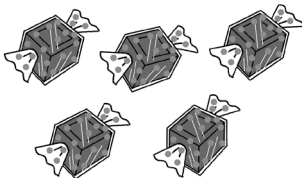

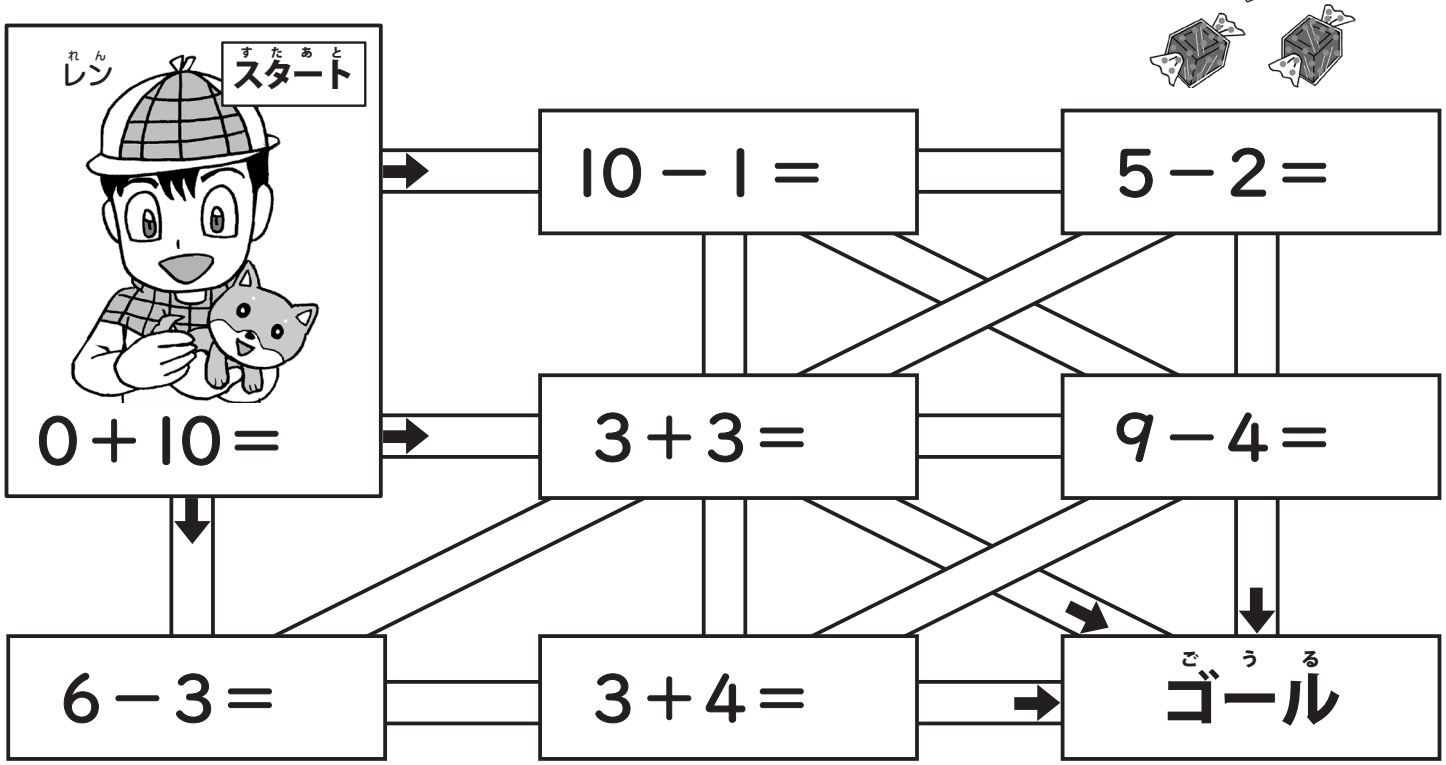

小学館「みんなの教育技術」（https://kyoiku.sho.jp/）　イラスト／嵩瀬ひろし